A-Track Connecteur d'angle 90° 3 phases

Code famille T03A4LCX10 · collection A-Track · Absinthe Lights

Le connecteur d'angle A-Track 90° 3 phases relie deux rails A-Track triphasés à angle droit, avec les trois circuits et la terre. La version terre intérieure ou extérieure dépend du conducteur de terre.

PRODUIT



PLAN COTÉ

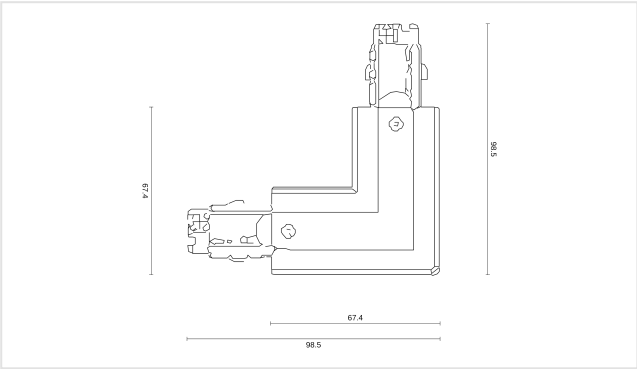

Cotes en mm. Ne pas utiliser comme plan de montage.

CARACTÉRISTIQUES

- Deux rails à angle droit
- Pour le rail A-Track triphasé

RÉFÉRENCES ET EAN

RÉFÉRENCE	VERSION	EAN
T03A4LCI10B	Terre intérieure, noir	**5407004000244**
T03A4LCO10B	Terre extérieure, noir	**5407004000251**
T03A4LCI10W	Terre intérieure, blanc	**5407004000220**
T03A4LCO10W	Terre extérieure, blanc	**5407004000237**

ÉLECTRIQUE

Tension	**230V**
Indice de protection	**IP20**
Classe de protection	**Classe I (avec terre)**

MONTAGE

Emplacement	**Rail**
Utilisation	**Intérieur**

DIMENSIONS

Longueur	**98,5 mm**
Largeur	**98,5 mm**
Hauteur	**32,5 mm**

MATÉRIAU

Matériau	**Plastique**

DANS LA BOÎTE

Fourni	**Connecteur**

LOGISTIQUE ET NORMES

Garantie	**5 ans**
Code NC (SH)	**8536 90 01**
Pays d'origine	**Chine**

Installation. Classe I : le luminaire doit être relié à la terre. L'installation électrique doit être effectuée que par du personnel qualifié, selon les règlements de sécurité électrique et mécanique dans votre pays. Coupez toujours l'alimentation électrique avant l'installation et la maintenance.