Anga Einbau-Wandleuchte

Familiencode 09W100010 · Kollektion Anga · Absinthe Lights

Die Anga Einbau-Wandleuchte misst Ø71 mm bei 45 mm Tiefe und passt in eine handelsübliche Einbaudose, rund oder quadratisch. Ihre integrierte LED setzt Lichtakzente in trockenen Innenräumen.

PRODUKT



MASSZEICHNUNG

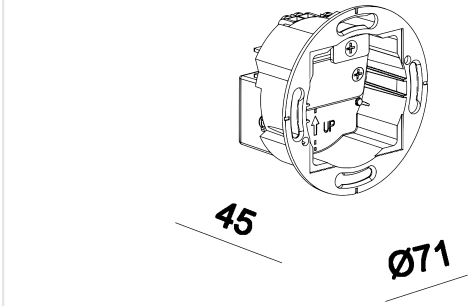

Maße in mm. Nicht als Montagezeichnung verwenden.

MERKMALE

- Standard-Einbaudose, 45 mm Tiefe, Klasse I
- Abdeckrahmen separat, einer je Leuchte

ARTIKELNUMMERN UND EAN

ARTIKELNUMMER	AUSFÜHRUNG	EAN	LICHTSTROM
09W100010W2	2700K	**5407004005959**	**70 lm**
09W100010W3	3000K	**5407004005942**	**80 lm**

LEUCHTMITTEL

Leuchtmittel	**LED integriert**
Anzahl Lichtpunkte	**1**
Leuchtmittel enthalten	**Ja**
Lichtstrom	**je nach Ausführung, siehe Tabelle**
Leistung	**1,5W**
Lichtfarbe	**je nach Ausführung, siehe Tabelle**
Farbwiedergabe (CRI)	**90**
Lebensdauer	**30000h**
LED austauschbar	**Nicht austauschbar**
Dimmbar	**Nein**

ELEKTRISCH

Netzspannung	**230V**
Treiber enthalten	**Ja**
Schutzart	**IP20**
Schutzklasse	**Schutzklasse I (geerdet)**

MONTAGE

Montageort	**Wand**
Montageart	**Einbau**
Einsatzbereich	**Innen**
Ausrichtung	**Starr**
Wandtyp	**Massiv (Beton) · Hohl (Gipskarton)**
Einbautiefe	**45 mm**

ABMESSUNGEN

Durchmesser	**Ø71 mm**

MATERIAL

Material	**Aluminium**

LIEFERUMFANG

Im Lieferumfang	**Leuchte, Leuchtmittel, LED-Treiber, Anleitung**
Nicht enthalten	**Einbaugehäuse**

LOGISTIK UND NORMEN

Garantie	**5 Jahre**
KN-Code (HS)	**9405 11 90**
Ursprungsland	**China**

Installation. Schutzklasse I: die Leuchte muss geerdet werden. Die elektrische Installation sollte nur von qualifiziertem Personal nach den Vorschriften für elektrische und mechanische Sicherheit in Ihrem Land durchgeführt werden. Schalten Sie die Stromversorgung vor der Installation und Wartung aus.