Drum 1200 Deckenleuchte

Familiencode 04C3R1210 · Kollektion Drum · Absinthe Lights

Die Drum 1200 Deckenleuchte ist eine lineare LED-Deckenleuchte von 1200 × 150 mm aus pulverbeschichtetem Aluminium mit opalem Diffusor. Sie liefert 4800 lm bei 3000K und 48W und ist IP22, für den Innenbereich.

PRODUKT



MASSZEICHNUNG

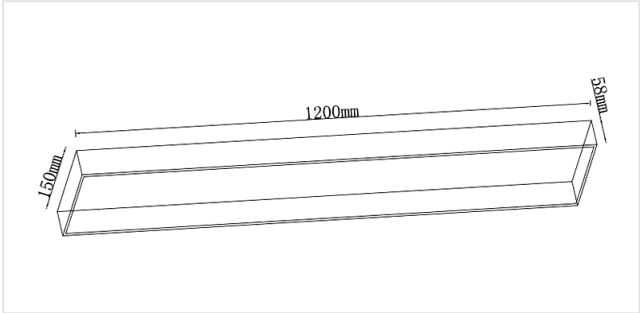

Maße in mm. Nicht als Montagezeichnung verwenden.

MERKMALE

- Warmweiß 3000K, 4800 lm, CRI 82
- An der Decke, auf einer Montageschiene

ARTIKELNUMMERN UND EAN

ARTIKELNUMMER	AUSFÜHRUNG	EAN	EPREL
04C3R1210B3	Schwarz	**5407004002576**	**2335191**
04C3R1210W3	Weiß	**5407004002569**	**2335213**

LEUCHTMITTEL

Leuchtmittel	**LED integriert**
Anzahl Lichtpunkte	**1**
Leuchtmittel enthalten	**Ja**
Lichtstrom	**4800 lm**
Leistung	**48W**
Effizienz	**100 lm/W**
Lichtfarbe	**3000K**
Farbwiedergabe (CRI)	**82**
Lebensdauer	**30000h**
LED austauschbar	**Nicht austauschbar**
Energieeffizienzklasse	**F**
Dimmbar	**Nein**

ELEKTRISCH

Netzspannung	**230V**
Treiber enthalten	**Ja**
Schutzart	**IP22**
Schutzklasse	**Schutzklasse I (geerdet)**

MONTAGE

Montageort	**Decke**
Montageart	**Aufbau**
Einsatzbereich	**Innen**
Ausrichtung	**Starr**

ABMESSUNGEN

Länge	**1200 mm**
Breite	**150 mm**
Höhe	**58 mm**
Montageplatte	**L 1200 × B 150 × T 58 mm**

MATERIAL

Material	**Aluminium**
Oberfläche	**Pulverbeschichtet**
Diffusor	**Kunststoff**

LIEFERUMFANG

Im Lieferumfang	**Leuchte, Leuchtmittel, LED-Treiber, Montagebügel, Befestigungsmaterial, Verbinder, Anleitung**

LOGISTIK UND NORMEN

Garantie	**5 Jahre**
KN-Code (HS)	**9405 11 90**
Ursprungsland	**China**

Installation. Schutzklasse I: die Leuchte muss geerdet werden. Die elektrische Installation sollte nur von qualifiziertem Personal nach den Vorschriften für elektrische und mechanische Sicherheit in Ihrem Land durchgeführt werden. Schalten Sie die Stromversorgung vor der Installation und Wartung aus.