A-Track Alimentation 1 phase

Code famille T01A4PS010 · collection A-Track · Absinthe Lights

L'alimentation A-Track 1 phase raccorde un rail A-Track monophasé au réseau en bout de rail, avec bornes pour phase, neutre et terre. Elle se monte à l'une ou l'autre extrémité.

PRODUIT



PLAN COTÉ

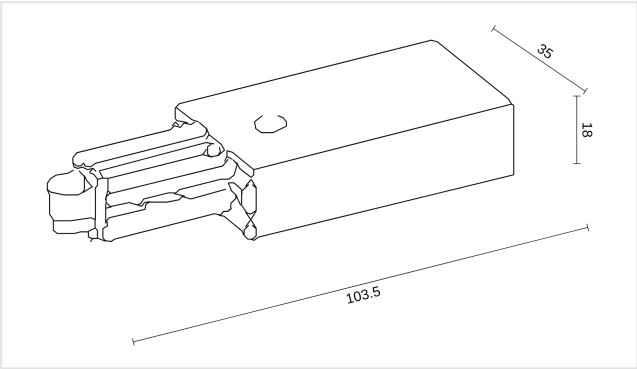

Cotes en mm. Ne pas utiliser comme plan de montage.

CARACTÉRISTIQUES

- Raccordement au réseau en bout de rail
- Pour le rail A-Track monophasé

RÉFÉRENCES ET EAN

RÉFÉRENCE	VERSION	EAN
T01A4PS010B	Noir	**5407004000039**
T01A4PS010W	Blanc	**5407004000022**

ÉLECTRIQUE

Tension	**230V**
Indice de protection	**IP20**
Classe de protection	**Classe I (avec terre)**

MONTAGE

Emplacement	**Rail**
Utilisation	**Intérieur**

DIMENSIONS

Longueur	**103,5 mm**
Largeur	**35 mm**
Hauteur	**18 mm**

MATÉRIAU

Matériau	**Plastique**

DANS LA BOÎTE

Fourni	**Alimentation**

LOGISTIQUE ET NORMES

Garantie	**5 ans**
Code NC (SH)	**8536 90 01**
Pays d'origine	**Chine**

Installation. Classe I : le luminaire doit être relié à la terre. L'installation électrique doit être effectuée que par du personnel qualifié, selon les règlements de sécurité électrique et mécanique dans votre pays. Coupez toujours l'alimentation électrique avant l'installation et la maintenance.