A-Track Alimentation centrale 1 phase

Code famille T01A4MPS10 · collection A-Track · Absinthe Lights

L'alimentation centrale A-Track 1 phase relie deux rails A-Track monophasés en ligne et alimente le tracé à cet endroit plutôt qu'en bout de rail. Elle dispose de bornes pour phase, neutre et terre.

PRODUIT



PLAN COTÉ

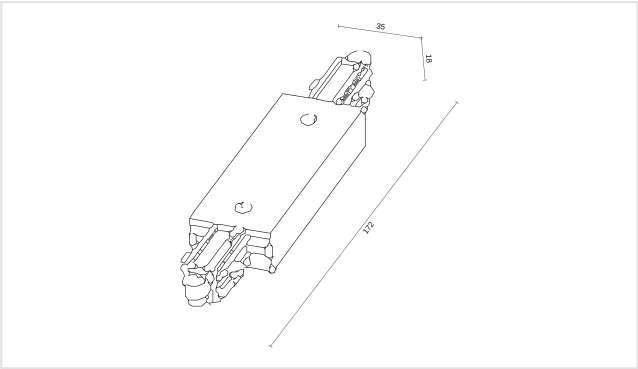

Cotes en mm. Ne pas utiliser comme plan de montage.

CARACTÉRISTIQUES

- Alimentation entre deux rails
- Pour le rail A-Track monophasé

RÉFÉRENCES ET EAN

RÉFÉRENCE	VERSION	EAN
T01A4MPS10B	Noir	**5407004009612**
T01A4MPS10W	Blanc	**5407004009605**

ÉLECTRIQUE

Tension	**230V**
Indice de protection	**IP20**
Classe de protection	**Classe I (avec terre)**

MONTAGE

Emplacement	**Rail**
Utilisation	**Intérieur**

DIMENSIONS

Longueur	**172 mm**
Largeur	**35 mm**
Hauteur	**18 mm**

MATÉRIAU

Matériau	**Plastique**

DANS LA BOÎTE

Fourni	**Alimentation**

LOGISTIQUE ET NORMES

Garantie	**5 ans**
Code NC (SH)	**8536 90 01**
Pays d'origine	**Chine**

Installation. Classe I : le luminaire doit être relié à la terre. L'installation électrique doit être effectuée que par du personnel qualifié, selon les règlements de sécurité électrique et mécanique dans votre pays. Coupez toujours l'alimentation électrique avant l'installation et la maintenance.