Clickfit Smooth Medium IP54 Einbaustrahler

Familiencode 02C1S6521 · Kollektion Clickfit · Absinthe Lights

Der Clickfit Smooth Medium IP54 ist ein Einbaustrahler mit einem Glas vor dem Leuchtmittel, bis Badezimmerzone 2 zulässig. Bohrmaß Ø65-70 mm, Schutzklasse II; GU10-LED-Leuchtmittel mit 50 mm oder LED-Modul, nicht im Lieferumfang.

PRODUKT

MASSZEICHNUNG

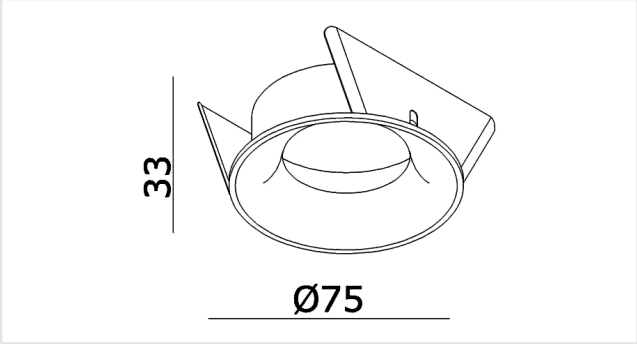

Maße in mm. Nicht als Montagezeichnung verwenden.

MERKMALE

- IP54, bis Badezimmerzone 2
- Bohrmaß Ø65-70 mm

ARTIKELNUMMERN UND EAN

ARTIKELNUMMER	AUSFÜHRUNG	EAN
02C1S6521B0	Schwarz	**5407004005010**
02C1S6521W0	Weiß	**5407004005003**

LEUCHTMITTEL

Fassung	**GU10**
Lampentyp	**PAR16**
Anzahl Lichtpunkte	**1**
Leuchtmittel enthalten	**Nein**
Dimmbar	**Abhängig vom Leuchtmittel**

ELEKTRISCH

Netzspannung	**230V**
Schutzart	**IP54**
Schutzklasse	**Schutzklasse II (schutzisoliert)**

MONTAGE

Montageort	**Decke**
Montageart	**Einbau**
Einsatzbereich	**Innen · Außen**
Ausrichtung	**Fest**
Deckentyp	**Massiv (Beton) · Hohl (Gipskarton)**
Einbauöffnung	**Ø65-70 mm**

ABMESSUNGEN

Höhe	**33 mm**
Durchmesser	**Ø75 mm**

MATERIAL

Material	**Aluminium**
Oberfläche	**Pulverbeschichtet**

LIEFERUMFANG

Im Lieferumfang	**Leuchte, Fassung, Federklammern, Anleitung**
Nicht enthalten	**Leuchtmittel**

LOGISTIK UND NORMEN

Garantie	**5 Jahre**
KN-Code (HS)	**9405 11 90**
Ursprungsland	**China**

Installation. Die elektrische Installation sollte nur von qualifiziertem Personal nach den Vorschriften für elektrische und mechanische Sicherheit in Ihrem Land durchgeführt werden. Schalten Sie die Stromversorgung vor der Installation und Wartung aus.