Sleekfit Spot Spot encastré

Référence 26C1SPO11W2 · collection Sleekfit · Absinthe Lights

Le Sleekfit Spot est un spot encastré LED fixe de Ø69,5 × 67 mm : 1050 lm pour 15W, 350 mA. Il se monte dans un kit Sleekfit Rim ou Trimless, découpe de Ø92 mm.

PRODUIT



PLAN COTÉ

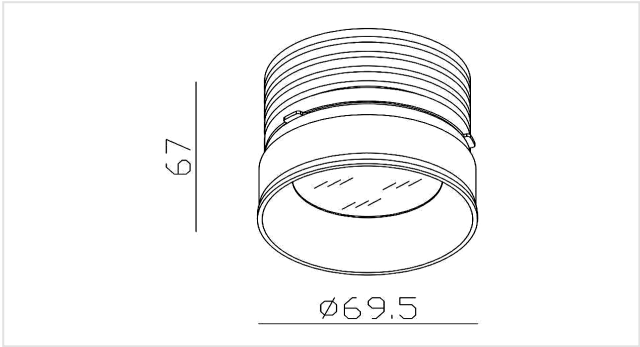

Cotes en mm. Ne pas utiliser comme plan de montage.

CARACTÉRISTIQUES

- 1050 lm, 2700K, IRC 93, faisceau de 36°
- Courant constant 350 mA, driver à part
- Dans un kit de montage Sleekfit, découpe de Ø92 mm

RÉFÉRENCES ET EAN

RÉFÉRENCE	VERSION	EAN
26C1SPO11W2	Blanc	**5407004000404**

SOURCE LUMINEUSE

Source lumineuse	**LED intégrée**
Nombre de points lumineux	**1**
Source lumineuse fournie	**Oui**
Flux lumineux	**1050 lm**
Puissance	**15W**
Efficacité	**70 lm/W**
Température de couleur	**2700K**
Rendu des couleurs (IRC)	**93**
Angle de faisceau	**36°**
Variable	**Oui**

ÉLECTRIQUE

Driver fourni	**Non**
Indice de protection	**IP20**
Classe de protection	**Classe II (double isolation)**

MONTAGE

Emplacement	**Plafond**
Type de montage	**Encastré**
Utilisation	**Intérieur**
Orientation	**Fixe**
Type de plafond	**Plein (béton) · Creux (placo)**
Découpe	**Ø92 mm**
Profondeur d'encastrement	**67 mm**

DIMENSIONS

Hauteur	**67 mm**
Diamètre	**Ø69,5 mm**

DANS LA BOÎTE

Fourni	**Luminaire, Source lumineuse**
Non fourni	**Driver, Boîtier d'encastrement**

LOGISTIQUE ET NORMES

Garantie	**5 ans**
Code NC (SH)	**9405 42 39**
Pays d'origine	**Chine**

Installation. L'installation électrique doit être effectuée que par du personnel qualifié, selon les règlements de sécurité électrique et mécanique dans votre pays. Coupez toujours l'alimentation électrique avant l'installation et la maintenance.