Clickfit Deep Small Aufbau-Downlight

Familiencode 02C3SD011 · Kollektion Clickfit · Absinthe Lights

Die Aufbauversion des Clickfit Deep Small ist ein Downlight mit tief liegender GU10-Fassung für 35-mm-LED-Leuchtmittel im Aluminiumzylinder mit Ø60 × 90 mm, für trockene Innenräume.

PRODUKT



MASSZEICHNUNG

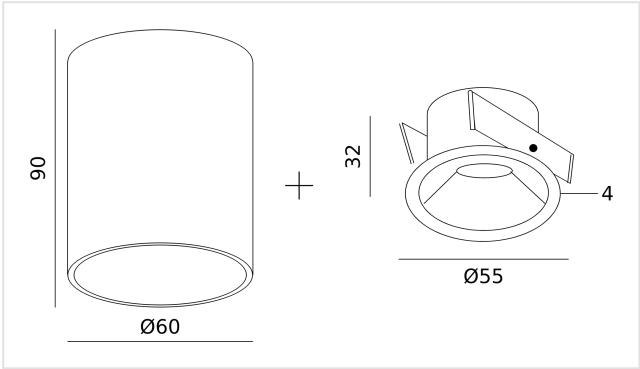

Maße in mm. Nicht als Montagezeichnung verwenden.

MERKMALE

- Aufbau, Ø60 × 90 mm
- 230V, Schutzklasse II

ARTIKELNUMMERN UND EAN

ARTIKELNUMMER	AUSFÜHRUNG
02C3SD011BB0	Schwarz
02C3SD011BW0	Schwarz/Weiß
02C3SD011WB0	Weiß/Schwarz
02C3SD011WW0	Weiß

LEUCHTMITTEL

Fassung	**GU10**
Lampentyp	**MR11**
Anzahl Lichtpunkte	**1**
Leuchtmittel enthalten	**Nein**
Dimmbar	**Abhängig vom Leuchtmittel**

ELEKTRISCH

Netzspannung	**230V**
Schutzart	**IP20**
Schutzklasse	**Schutzklasse II (schutzisoliert)**

MONTAGE

Montageort	**Decke**
Montageart	**Aufbau**
Einsatzbereich	**Innen**
Ausrichtung	**Starr**

ABMESSUNGEN

Höhe	**90 mm**
Durchmesser	**Ø60 mm**

MATERIAL

Material	**Aluminium**
Oberfläche	**Pulverbeschichtet**

LIEFERUMFANG

Im Lieferumfang	**Leuchte, Fassung, Montageplatte, Anleitung**
Nicht enthalten	**Leuchtmittel**

LOGISTIK UND NORMEN

Garantie	**5 Jahre**
KN-Code (HS)	**9405 11 90**
Ursprungsland	**China**

Installation. Die elektrische Installation sollte nur von qualifiziertem Personal nach den Vorschriften für elektrische und mechanische Sicherheit in Ihrem Land durchgeführt werden. Schalten Sie die Stromversorgung vor der Installation und Wartung aus.