Clickfit Cave Medium IP54 Downlight en saillie

Code famille 02C3MC021 · collection Clickfit · Absinthe Lights

Le downlight en saillie Clickfit Cave Medium IP54 réunit le spot encastré Clickfit Cave Medium IP54 et un boîtier en saillie en aluminium, Ø80 × 129 mm anneau compris, avec un verre devant la lampe : utilisable jusqu'en zone 2 de salle de bains et à l'extérieur abrité. Classe II ; lampe LED GU10 de 50 mm ou module LED, non fournis.

PRODUIT

PLAN COTÉ

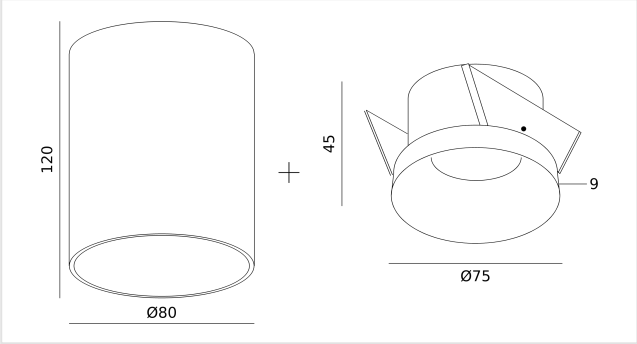

Cotes en mm. Ne pas utiliser comme plan de montage.

CARACTÉRISTIQUES

- En saillie, Ø80 × 129 mm
- IP54, jusqu'en zone 2

RÉFÉRENCES ET EAN

RÉFÉRENCE	VERSION
02C3MC021BB0	Noir
02C3MC021BW0	Noir/Blanc
02C3MC021WB0	Blanc/Noir
02C3MC021WW0	Blanc

SOURCE LUMINEUSE

Douille	**GU10**
Type de lampe	**PAR16**
Nombre de points lumineux	**1**
Source lumineuse fournie	**Non**
Variable	**Selon la source lumineuse**

ÉLECTRIQUE

Tension	**230V**
Indice de protection	**IP54**
Classe de protection	**Classe II (double isolation)**

MONTAGE

Emplacement	**Plafond**
Type de montage	**En saillie**
Utilisation	**Intérieur · Extérieur**
Orientation	**Fixe**

DIMENSIONS

Hauteur	**129 mm**
Diamètre	**Ø80 mm**

MATÉRIAU

Matériau	**Aluminium**
Finition	**Thermolaqué**

DANS LA BOÎTE

Fourni	**Luminaire, Douille, Platine de fixation, Manuel**
Non fourni	**Source lumineuse**

LOGISTIQUE ET NORMES

Garantie	**5 ans**
Code NC (SH)	**9405 11 90**
Pays d'origine	**Chine**

Installation. L'installation électrique doit être effectuée que par du personnel qualifié, selon les règlements de sécurité électrique et mécanique dans votre pays. Coupez toujours l'alimentation électrique avant l'installation et la maintenance.