Clickfit Deep Small Opbouw downlight

Familiecode 02C3SD011 · collectie Clickfit · Absinthe Lights

De Clickfit Deep Small Opbouw downlight is de Clickfit Deep Small-inbouwspot in een aluminium opbouwbehuizing van Ø60 × 90 mm, voor droge binnenruimtes. 230V, IP20, beschermingsklasse II; GU10-LED-lamp van 35 mm of LED-module, niet meegeleverd.

PRODUCT



MAATTEKENING

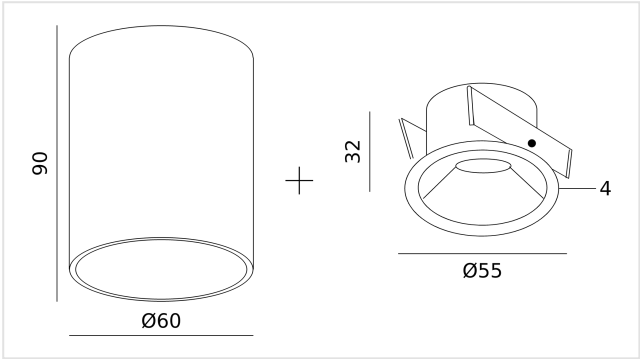

Maten in mm. Niet te gebruiken als montagetekening.

KENMERKEN

- Opbouw, Ø60 × 90 mm
- IP20, 230V, beschermingsklasse II

ARTIKELNUMMERS EN EAN

ARTIKELNUMMER	UITVOERING
02C3SD011BB0	Zwart
02C3SD011BW0	Zwart/Wit
02C3SD011WB0	Wit/Zwart
02C3SD011WW0	Wit

LICHTBRON

Fitting	**GU10**
Lamptype	**MR11**
Aantal lichtpunten	**1**
Lichtbron inbegrepen	**Nee**
Dimbaar	**Afhankelijk van lichtbron**

ELEKTRISCH

Netspanning	**230V**
Beschermingsgraad	**IP20**
Beschermingsklasse	**Klasse II (dubbel geïsoleerd)**

MONTAGE

Montageplaats	**Plafond**
Montagewijze	**Opbouw**
Toepassing	**Binnen**
Richtbaarheid	**Vast**

AFMETINGEN

Hoogte	**90 mm**
Diameter	**Ø60 mm**

MATERIAAL

Materiaal	**Aluminium**
Afwerking	**Gepoedercoat**

IN DE DOOS

Meegeleverd	**Armatuur, Lamphouder, Montageplaat, Handleiding**
Niet meegeleverd	**Lichtbron**

LOGISTIEK EN NORMERING

Garantie	**5 jaar**
GN-code (HS)	**9405 11 90**
Land van oorsprong	**China**

Installatie. De elektrische installatie mag alleen door bevoegd personeel worden uitgevoerd volgens de voorschriften voor elektrische en mechanische veiligheid in uw land. Schakel altijd de elektriciteitsvoorziening uit vóór de installatie en het onderhoud.