Clickfit Deep Medium Downlight en saillie

Code famille 02C3MD011 · collection Clickfit · Absinthe Lights

Le downlight en saillie Clickfit Deep Medium réunit le spot encastré Clickfit Deep Medium et un boîtier en saillie en aluminium de Ø80 × 120 mm, pour locaux secs. 230V, IP20, classe II ; lampe LED GU10 de 50 mm ou module LED, non fournis.

PRODUIT

PLAN COTÉ

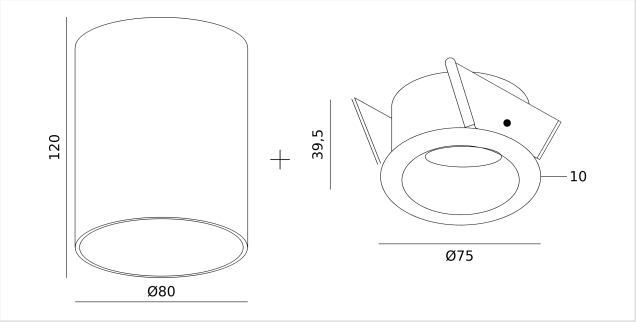

Cotes en mm. Ne pas utiliser comme plan de montage.

CARACTÉRISTIQUES

- En saillie, Ø80 × 120 mm
- IP20, 230V, classe II

RÉFÉRENCES ET EAN

RÉFÉRENCE	VERSION
02C3MD011WB0	Blanc/Noir
02C3MD011WBR0	Blanc/Bronze
02C3MD011WG0	Blanc/Or
02C3MD011WW0	Blanc
02C3MD011BB0	Noir
02C3MD011BBR0	Noir/Bronze
02C3MD011BG0	Noir/Or
02C3MD011BW0	Noir/Blanc

SOURCE LUMINEUSE

Douille	**GU10**
Type de lampe	**PAR16**
Nombre de points lumineux	**1**
Source lumineuse fournie	**Non**
Variable	**Selon la source lumineuse**

ÉLECTRIQUE

Tension	**230V**
Indice de protection	**IP20**
Classe de protection	**Classe II (double isolation)**

MONTAGE

Emplacement	**Plafond**
Type de montage	**En saillie**
Utilisation	**Intérieur**
Orientation	**Fixe**

DIMENSIONS

Hauteur	**120 mm**
Diamètre	**Ø80 mm**

MATÉRIAU

Matériau	**Aluminium**
Finition	**Thermolaqué**

DANS LA BOÎTE

Fourni	**Luminaire, Douille, Platine de fixation, Manuel**
Non fourni	**Source lumineuse**

LOGISTIQUE ET NORMES

Garantie	**5 ans**
Code NC (SH)	**9405 11 90**
Pays d'origine	**Chine**

Installation. L'installation électrique doit être effectuée que par du personnel qualifié, selon les règlements de sécurité électrique et mécanique dans votre pays. Coupez toujours l'alimentation électrique avant l'installation et la maintenance.