A-Track 3-Fase Scharnierverbinder

Familiecode T03A4AC010 · collectie A-Track · Absinthe Lights

De A-Track 3-Fase Scharnierverbinder koppelt twee A-Track 3-fase rails onder een hoek die je ter plaatse instelt. Het scharnier in het midden draait mee, de drie circuits en de aarde lopen door.

PRODUCT



MAATTEKENING

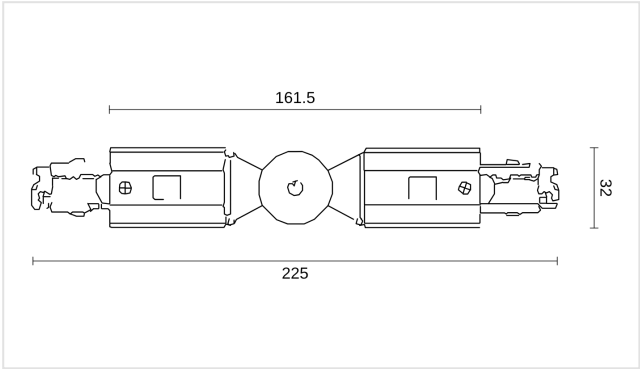

Maten in mm. Niet te gebruiken als montagetekening.

KENMERKEN

- Hoek naar keuze
- Voor de A-Track 3-fase rail

ARTIKELNUMMERS EN EAN

ARTIKELNUMMER	UITVOERING	EAN
T03A4AC010B	Zwart	**5407004000213**
T03A4AC010W	Wit	**5407004000206**

ELEKTRISCH

Netspanning	**230V**
Beschermingsgraad	**IP20**
Beschermingsklasse	**Klasse I (geaard)**

MONTAGE

Montageplaats	**Rail**
Toepassing	**Binnen**

AFMETINGEN

Lengte	**225 mm**
Breedte	**32 mm**
Hoogte	**32,5 mm**

MATERIAAL

Materiaal	**Kunststof**

IN DE DOOS

Meegeleverd	**Connector**

LOGISTIEK EN NORMERING

Garantie	**5 jaar**
GN-code (HS)	**8536 90 01**
Land van oorsprong	**China**

Installatie. Beschermingsklasse I: het armatuur moet geaard worden. De elektrische installatie mag alleen door bevoegd personeel worden uitgevoerd volgens de voorschriften voor elektrische en mechanische veiligheid in uw land. Schakel altijd de elektriciteitsvoorziening uit vóór de installatie en het onderhoud.