Cube Round Down Wandlamp Zwart

Artikelnummer 11W3RD021B0 · collectie Cube · Absinthe Lights

De Cube Round Down is een opbouwwandlamp met afgerond front van 80 × 68 mm in zwart gepoedercoat aluminium, met één GU10-fitting naar beneden. Binnen en buiten, uitsteek 93 mm.

PRODUCT

MAATTEKENING

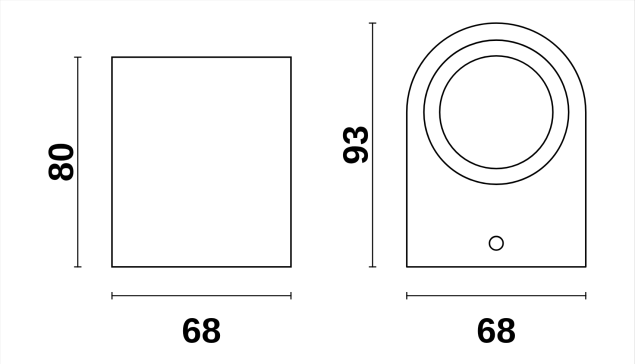

Maten in mm. Niet te gebruiken als montagetekening.

KENMERKEN

- Opbouw op de wand, uitsteek 93 mm
- Eén GU10-fitting, lamp niet meegeleverd
- Afgerond front, IP65, binnen en buiten

ARTIKELNUMMERS EN EAN

ARTIKELNUMMER	UITVOERING	EAN
11W3RD021B0	Zwart	**5407004008905**

LICHTBRON

Fitting	**GU10**
Lamptype	**PAR16**
Aantal lichtpunten	**1**
Lichtbron inbegrepen	**Nee**
Dimbaar	**Afhankelijk van lichtbron**

ELEKTRISCH

Netspanning	**230V**
Beschermingsgraad	**IP65**
Beschermingsklasse	**Klasse I (geaard)**

MONTAGE

Montageplaats	**Wand**
Montagewijze	**Opbouw**
Toepassing	**Binnen · Buiten**
Richtbaarheid	**Vast**

AFMETINGEN

Breedte	**68 mm**
Hoogte	**80 mm**
Diepte	**93 mm**

MATERIAAL

Materiaal	**Aluminium**
Afwerking	**Gepoedercoat**

IN DE DOOS

Meegeleverd	**Armatuur, Lamphouder, Montagebeugel, Bevestigingsmateriaal, Handleiding**
Niet meegeleverd	**Lichtbron**

LOGISTIEK EN NORMERING

Garantie	**5 jaar**
GN-code (HS)	**9405 19 40**
Land van oorsprong	**China**

Installatie. Beschermingsklasse I: het armatuur moet geaard worden. De elektrische installatie mag alleen door bevoegd personeel worden uitgevoerd volgens de voorschriften voor elektrische en mechanische veiligheid in uw land. Schakel altijd de elektriciteitsvoorziening uit vóór de installatie en het onderhoud.