A-Track Connecteur droit 180° 3 phases

Code famille T03A4SC010 · collection A-Track · Absinthe Lights

Le connecteur droit A-Track 180° 3 phases relie deux rails A-Track triphasés en ligne et prolonge les trois circuits et la terre ; il se glisse dans les deux extrémités et se fixe par vis.

PRODUIT



PLAN COTÉ

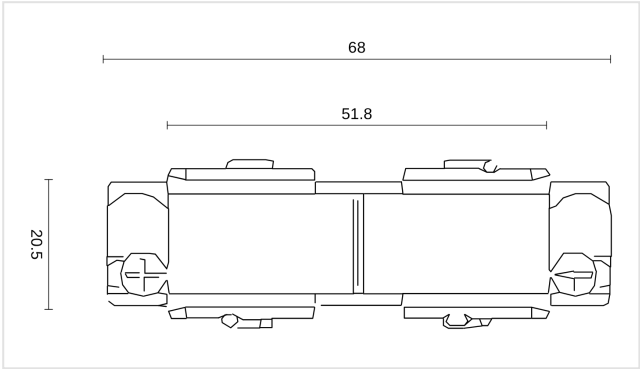

Cotes en mm. Ne pas utiliser comme plan de montage.

CARACTÉRISTIQUES

- Deux rails en ligne
- Pour le rail A-Track triphasé

RÉFÉRENCES ET EAN

RÉFÉRENCE	VERSION	EAN
T03A4SC010B	Noir	**5407004000176**
T03A4SC010W	Blanc	**5407004000169**

ÉLECTRIQUE

Tension	**230V**
Indice de protection	**IP20**
Classe de protection	**Classe I (avec terre)**

MONTAGE

Emplacement	**Rail**
Utilisation	**Intérieur**

DIMENSIONS

Longueur	**68 mm**
Largeur	**24,7 mm**
Hauteur	**27 mm**

MATÉRIAU

Matériau	**Plastique**

DANS LA BOÎTE

Fourni	**Connecteur**

LOGISTIQUE ET NORMES

Garantie	**5 ans**
Code NC (SH)	**8536 90 01**
Pays d'origine	**Chine**

Installation. Classe I : le luminaire doit être relié à la terre. L'installation électrique doit être effectuée que par du personnel qualifié, selon les règlements de sécurité électrique et mécanique dans votre pays. Coupez toujours l'alimentation électrique avant l'installation et la maintenance.