# Clickfit Deep Large IP54 Aufbau-Downlight

Familiencode 02C3LD021 · Kollektion Clickfit · Absinthe Lights

Die Aufbauversion des Clickfit Deep Large IP54 ist ein GU10-Downlight mit tief zurückgesetztem Leuchtmittel hinter Glas im Aluminiumzylinder mit Ø96 × 120 mm, geeignet für das Bad bis einschließlich Zone 2.

## PRODUKT



## MASSZEICHNUNG

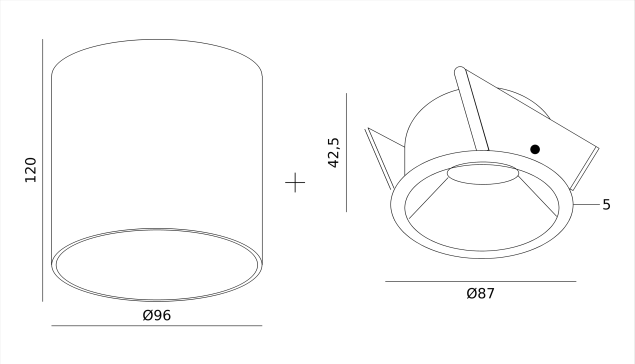


Maße in mm. Nicht als Montagezeichnung verwenden.

## MERKMALE

- Aufbau, Ø96 × 120 mm
- IP54, bis Badezimmerzone 2

## ARTIKELNUMMERN UND EAN

| ARTIKELNUMMER | AUSFÜHRUNG |
|---|---|
| **02C3LD021BB0** | Schwarz |
| **02C3LD021BW0** | Schwarz/Weiß |
| **02C3LD021WB0** | Weiß/Schwarz |
| **02C3LD021WW0** | Weiß |

## LEUCHTMITTEL

| | |
|---|---|
| Fassung | **GU10** |
| Lampentyp | **PAR16** |
| Anzahl Lichtpunkte | **1** |
| Leuchtmittel enthalten | **Nein** |
| Dimmbar | **Abhängig vom Leuchtmittel** |

## ELEKTRISCH

| | |
|---|---|
| Netzspannung | **230V** |
| Schutzart | **IP54** |
| Schutzklasse | **Schutzklasse II (schutzisoliert)** |

## MONTAGE

| | |
|---|---|
| Montageort | **Decke** |
| Montageart | **Aufbau** |
| Einsatzbereich | **Innen · Außen** |
| Ausrichtung | **Starr** |

## ABMESSUNGEN

| | |
|---|---|
| Höhe | **120 mm** |
| Durchmesser | **Ø96 mm** |

## MATERIAL

| | |
|---|---|
| Material | **Aluminium** |
| Oberfläche | **Pulverbeschichtet** |

## LIEFERUMFANG

| | |
|---|---|
| Im Lieferumfang | **Leuchte, Fassung, Montageplatte, Anleitung** |
| Nicht enthalten | **Leuchtmittel** |

## LOGISTIK UND NORMEN

| | |
|---|---|
| Garantie | **5 Jahre** |
| KN-Code (HS) | **9405 11 90** |
| Ursprungsland | **China** |

**Installation.** Die elektrische Installation sollte nur von qualifiziertem Personal nach den Vorschriften für elektrische und mechanische Sicherheit in Ihrem Land durchgeführt werden. Schalten Sie die Stromversorgung vor der Installation und Wartung aus.