Clickfit Trimless Einbaustrahler

Familiencode 02C1T9211 · Kollektion Clickfit · Absinthe Lights

Der Clickfit Trimless ist ein randloser GU10-Einbaustrahler zum Einputzen für ein Bohrmaß von Ø92 mm in Platten bis 20 mm, bestimmt für trockene Innenräume und ohne Leuchtmittel geliefert.

PRODUKT



MASSZEICHNUNG

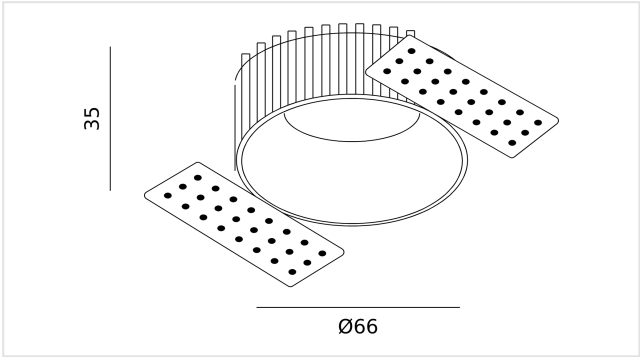

Maße in mm. Nicht als Montagezeichnung verwenden.

MERKMALE

- Bohrmaß Ø92 mm, zum Einputzen
- 230V, Schutzklasse II

ARTIKELNUMMERN UND EAN

ARTIKELNUMMER	AUSFÜHRUNG	EAN
02C1T9211B0	Schwarz	**5407004006222**
02C1T9211W0	Weiß	**5407004006215**

LEUCHTMITTEL

Fassung	**GU10**
Lampentyp	**PAR16**
Anzahl Lichtpunkte	**1**
Leuchtmittel enthalten	**Nein**
Dimmbar	**Abhängig vom Leuchtmittel**

ELEKTRISCH

Netzspannung	**230V**
Schutzart	**IP20**
Schutzklasse	**Schutzklasse II (schutzisoliert)**

MONTAGE

Montageort	**Decke**
Montageart	**Einbau**
Einsatzbereich	**Innen**
Ausrichtung	**Starr**
Deckentyp	**Massiv (Beton) · Hohl (Gipskarton)**
Einbauöffnung	**Ø92 mm**

ABMESSUNGEN

Höhe	**35 mm**
Durchmesser	**Ø66 mm**

MATERIAL

Material	**Aluminium**
Oberfläche	**Pulverbeschichtet**

LIEFERUMFANG

Im Lieferumfang	**Leuchte, Fassung, Anleitung**
Nicht enthalten	**Leuchtmittel**

LOGISTIK UND NORMEN

Garantie	**5 Jahre**
KN-Code (HS)	**9405 11 90**
Ursprungsland	**China**

Installation. Die elektrische Installation sollte nur von qualifiziertem Personal nach den Vorschriften für elektrische und mechanische Sicherheit in Ihrem Land durchgeführt werden. Schalten Sie die Stromversorgung vor der Installation und Wartung aus.