# A-Track Connecteur en T 3 phases

Code famille T03A4TXX10 · collection A-Track · Absinthe Lights

Le connecteur en T A-Track 3 phases fait bifurquer un tracé A-Track triphasé en T, avec les trois circuits et la terre. Quatre versions selon la dérivation et le côté de la terre.

## PRODUIT



## PLAN COTÉ

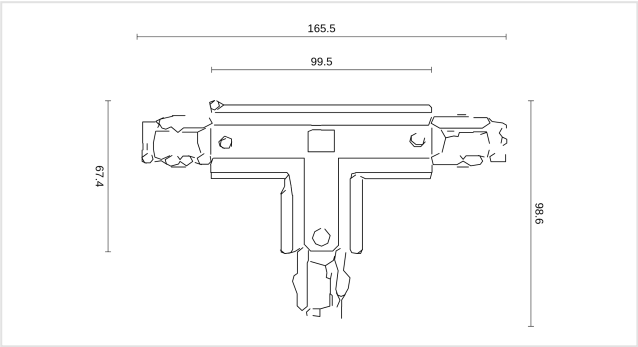


Cotes en mm. Ne pas utiliser comme plan de montage.

## CARACTÉRISTIQUES

- Trois rails en T
- Pour le rail A-Track triphasé

## RÉFÉRENCES ET EAN

| RÉFÉRENCE | VERSION | EAN |
|---|---|---|
| **T03A4TL110B** | Gauche 1, noir | **5407004000282** |
| **T03A4TL210B** | Gauche 2, noir | **5407004000299** |
| **T03A4TR110B** | Droite 1, noir | **5407004000329** |
| **T03A4TR210B** | Droite 2, noir | **5407004000336** |
| **T03A4TL110W** | Gauche 1, blanc | **5407004000268** |
| **T03A4TL210W** | Gauche 2, blanc | **5407004000275** |
| **T03A4TR110W** | Droite 1, blanc | **5407004000305** |
| **T03A4TR210W** | Droite 2, blanc | **5407004000312** |

## ÉLECTRIQUE

| | |
|---|---|
| Tension | **230V** |
| Indice de protection | **IP20** |
| Classe de protection | **Classe I (avec terre)** |

## MONTAGE

| | |
|---|---|
| Emplacement | **Rail** |
| Utilisation | **Intérieur** |

## DIMENSIONS

| | |
|---|---|
| Longueur | **165,5 mm** |
| Largeur | **98,6 mm** |
| Hauteur | **32,5 mm** |

## MATÉRIAU

| | |
|---|---|
| Matériau | **Plastique** |

## DANS LA BOÎTE

| | |
|---|---|
| Fourni | **Connecteur** |

## LOGISTIQUE ET NORMES

| | |
|---|---|
| Garantie | **5 ans** |
| Code NC (SH) | **8536 90 01** |
| Pays d'origine | **Chine** |

**Installation.** Classe I : le luminaire doit être relié à la terre. L'installation électrique doit être effectuée que par du personnel qualifié, selon les règlements de sécurité électrique et mécanique dans votre pays. Coupez toujours l'alimentation électrique avant l'installation et la maintenance.