Flex Fix Einbaustrahler

Familiencode 21C1F7511 · Kollektion Flex · Absinthe Lights

Der Flex Fix ist ein starrer Einbaustrahler mit Ø83 mm und Blattfedern für ein Bohrmaß von Ø75 mm und ein Zenkai-LED-Modul statt eines GU10-Leuchtmittels; das Modul ist nicht enthalten.

PRODUKT



MASSZEICHNUNG

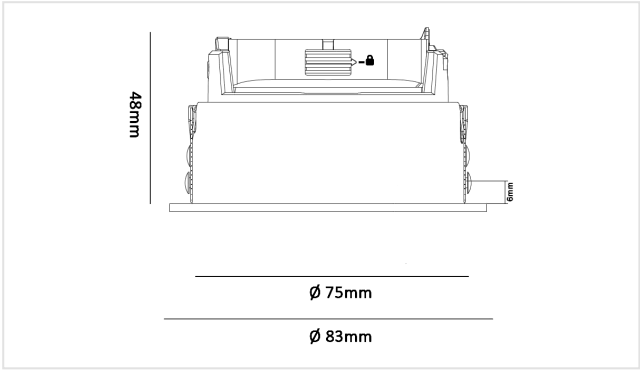

Maße in mm. Nicht als Montagezeichnung verwenden.

MERKMALE

- Für ein Zenkai-LED-Modul, keine GU10-Fassung
- Bohrmaß Ø75 mm, Blattfedern

ARTIKELNUMMERN UND EAN

ARTIKELNUMMER	AUSFÜHRUNG	EAN
21C1F7511B0	Schwarz	**5407004001098**
21C1F7511W0	Weiß	**5407004001081**

LEUCHTMITTEL

Anzahl Lichtpunkte	**1**
Leuchtmittel enthalten	**Nein**
Dimmbar	**Abhängig vom Leuchtmittel**

ELEKTRISCH

Schutzart	**IP20**
Schutzklasse	**Schutzklasse II (schutzisoliert)**

MONTAGE

Montageort	**Decke**
Montageart	**Einbau**
Einsatzbereich	**Innen**
Ausrichtung	**Starr**
Deckentyp	**Massiv (Beton) · Hohl (Gipskarton)**
Einbauöffnung	**Ø75 mm**
Einbautiefe	**110 mm**

ABMESSUNGEN

Höhe	**48 mm**
Durchmesser	**Ø83 mm**

LIEFERUMFANG

Im Lieferumfang	**Leuchte, Federklammern, Anleitung**
Nicht enthalten	**Leuchtmittel, LED-Treiber**

LOGISTIK UND NORMEN

Garantie	**5 Jahre**
KN-Code (HS)	**9405 99 00**
Ursprungsland	**China**

Installation. Die elektrische Installation sollte nur von qualifiziertem Personal nach den Vorschriften für elektrische und mechanische Sicherheit in Ihrem Land durchgeführt werden. Schalten Sie die Stromversorgung vor der Installation und Wartung aus.